JRG Steckverbindungen

für Chromstahl-
und Kupferrohre

Profitieren Sie aus 30 Jahren Erfahrung!

+GF+ JRG

JRG Steckverbindungen

Warum eine Steckverbindung?

Als Armaturenhersteller müssen wir kompatibel zu den verschiedensten Rohrverbindungstechniken sein. Dies ist ein enormer Aufwand für alle Beteiligte. Mit der neuen Steckverbindung (System sudoFit) wollen wir einen Beitrag zu Verringerung der Lagerhaltung, Administration und den Verarbeitungsunsicherheiten leisten! Wir sind überzeugt, dass dieser Lösungsansatz Ihren Beifall finden wird!

Die Steckverbindung
kann ohne Einschränkung für Chromstahlrohre (nach DVGW W541) und für Kupferrohre (nach DIN EN 1057) verwendet werden.

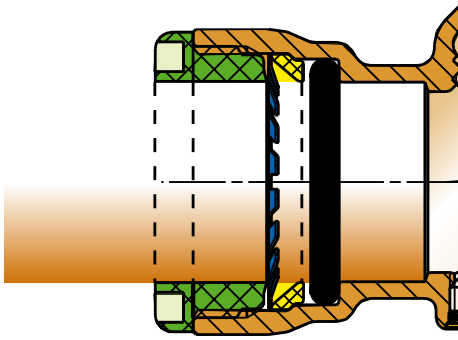

Ihr Nutzen

- **Grosse Zeitersparnis bei der Montage**
- **Auf und unter Putz einsetzbar**
- **Längskraftschlüssige, dauerhaft dichte Verbindung gemäss DIN 1988**
- **Die Verbindung ist drehbar und somit leicht auszurichten**
- **Schnell demontierbar, deshalb auch geeignet für nichtstationäre Anlagen und Provisorien**

Die JRG-Steckverbindung eignet sich für:

Chromstahlrohre	Kupferrohre
nach DVGW W541	nach DIN EN 1057 weich – halbhart – hart
zum Beispiel: Mapress Optipress/Sanpress	zum Beispiel: Mapress Cu Cupress

Montagevorgang

1 Chromstahl- oder Kupferrohr mit handelsüblichem Rohrabschneider oder feinzahniger Säge ablängen.

2 Rohr innen und aussen mit handelsüblichem Entgrater sorgfältig entgraten.

3 Mit dem Einstecktiefenwerkzeug ist die Einstecktiefe auf dem entsprechenden Rohr zu markieren.

4 Gehäuse vor dem Einstecken des Rohres auf Sauberkeit und korrekten Sitz des O-Rings optisch überprüfen. Rohr unter leichtem drehen einstecken, bis es die Markierung erreicht hat.

Vor dem Einstecken:
- Auf runde Rohrgeometrie achten
- Weiche Kupferrohre innen und aussen kalibrieren

Nach dem Einstecken:
- Am Rohr ziehen, um zu überprüfen, ob die Verbindung fest ist

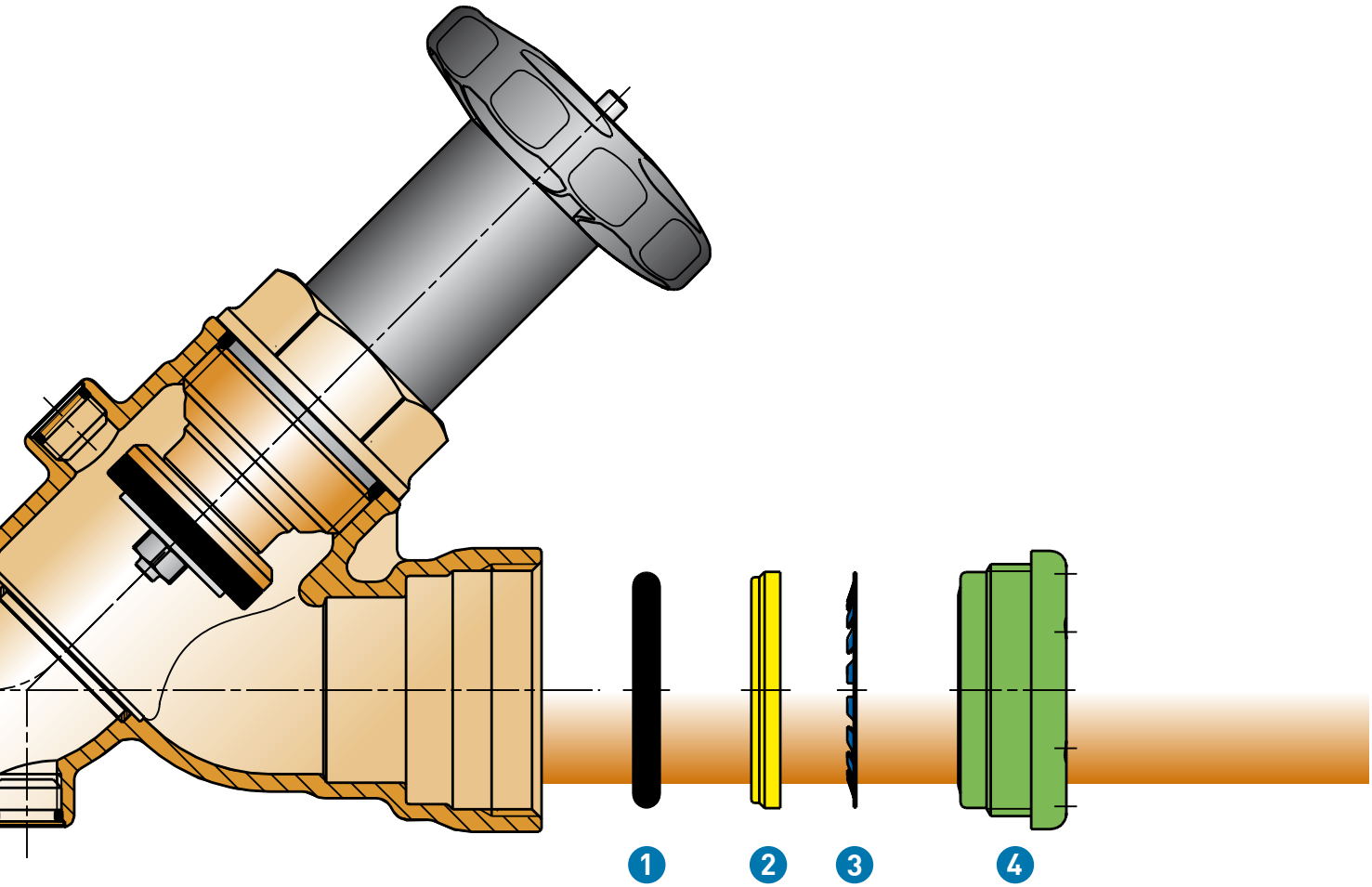

Demontagevorgang

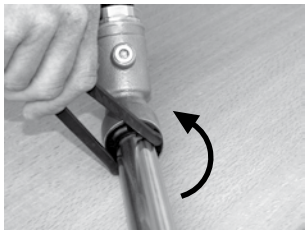

1 Kunststoffhülse mit Schlüssel durch drehen im Gegenuhrzeigersinn lösen.

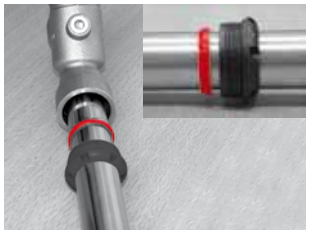

2 Roten Kunststoffring, mit Konus gegen Gehäuse, zwischen Gehäuse und Kunststoffhülse über das Rohr stülpen.

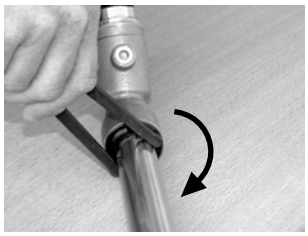

3 Kunststoffhülse mit Schlüssel durch drehen im Uhrzeigersinn bis zum Anschlag anziehen.

4 Das Rohr kann aus der Steckverbindung gezogen werden.

Roten Kunststoffring nach dem Lösen der Verbindung wieder entfernen.

Wiedermontage
Aus Sicherheitsgründen sind vor der Wiedermontage O-Ring und Fixierring zu ersetzen.

Präzisionsgefertigte Bauteile der Steckverbindung für Chromstahl- und Kupferrohre

1. Der O-Ring aus hochwertigem EPDM garantiert die Dichtheit der Steckverbindung.
2. Der Kunststoff-Distanzring trennt den O-Ring vom Chromstahl-Fixierring **3** und dient der Ausrichtung des Rohres.
3. Der Fixierring aus hochwertigem Edelstahl mit Verzahnung, hält das Rohr kraftschlüssig und sicher in der Längsrichtung.
4. Die Kunststoffhülse hat die Aufgabe, alle Bauteile der Steckverbindung in ihrer Position zu halten.

Die O-Ringe dürfen nur mit dem speziellen O-Ringfett JRG Art.Nr. 8130.090 gefettet werden.

Steckverbindungen System sudoFit sind nach DVGW-Arbeitsblatt W534 geprüft und vom DVGW und SVGW zugelassen.

Lieferprogramm Steckverbindungen

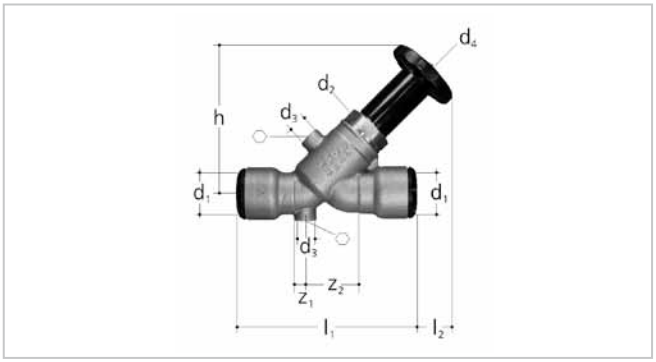

Schrägsitzventil JRG LegioStop mit Steckverbindung
für Chromnickelstahlrohre (DVGW W541) und Kupferrohre (DIN EN 1057), PN 10, mit totraumfreiem Oberteil JRG LegioStop, Gewindeanschluss für Entleerventil mit Verschlusszapfen 5149 verschlossen, ohne Entleerventil, Gehäuse aus Rotguss, geschliffene, nichtsteigende Ventilstange und -sitz aus Chromnickelstahl, Dichtungen aus EPDM, Handrad aus Kunststoff, für Wasser bis 90°C.
Geprüft nach DIN EN 1213, schallschutzgeprüft Armaturengeräuschgruppe 1, SVGW-registriert.
Oberteil zu Absperrventil siehe 5290,
Entleerventil siehe 7301.080.

Art. Nr.	d	DN	d_1	d_2	d_3	d_4	h	l_1	l_2	z_1	z_2	⬡
5225.015	15	12	15	G ½	Rp ¼	53	86.5	81.5	37	8	26	6
5225.018	18	15	18	G ½	Rp ¼	53	86.5	97.5	26.5	7.5	30.5	6
5225.022	22	20	22	G ¾	Rp ¼	53	104.5	102.5	39	6.5	34.5	6
5225.028	28	25	28	G 1	Rp ¼	60	116.5	136	31	9	44	6
5225.035	35	32	35	G 1¼	Rp ¼	70	130	163.5	25.5	11	57	6
5225.042	42	40	42	G 1½	Rp ¼	90	147.5	191	26.5	11	62	6
5225.054	54	50	54	G 2	Rp ¼	90	169	231	21	13.5	78.5	6

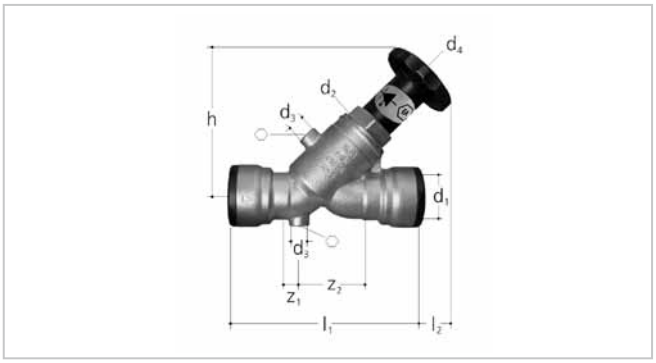

KRV absperrbar JRG LegioStop mit Steckverbindung
für Chromnickelstahlrohre (DVGW W541) und Kupferrohre (DIN EN 1057), PN 10, mit totraumfreiem Oberteil JRG LegioStop, Gewindeanschluss für Prüf- und Entleerventil mit Verschlusszapfen 5149 verschlossen, ohne Prüf- und Entleerventil, Gehäuse aus Rotguss, geschliffene, nichtsteigende Ventilstange und -sitz aus Chromnickelstahl, Rückflussverhinderer als Kunststoff-Strömungskörper aus PPSU, Dichtungen aus EPDM, Handrad aus Kunststoff, für Wasser bis 90°C.
Geprüft nach DIN EN 1213/DIN EN 13959, schallschutzgeprüft Armaturengeräuschgruppe 1, SVGW-registriert.
Oberteil zu KRV siehe 5295,
Prüf- und Entleerventil siehe 7301.080.

Art. Nr.	d	DN	d_1	d_2	d_3	d_4	h	l_1	l_2	z_1	z_2	⬡
5265.015	15	12	15	G ½	Rp ¼	53	86.5	81.5	37	8	26	6
5265.018	18	15	18	G ½	Rp ¼	53	86.5	97.5	26.5	7.5	30.5	6
5265.022	22	20	22	G ¾	Rp ¼	53	104.5	102.5	39	6.5	34.5	6
5265.028	28	25	28	G 1	Rp ¼	60	116.5	136	31	9	44	6
5265.035	35	32	35	G 1¼	Rp ¼	70	130	163.5	25.5	11	57	6
5265.042	42	40	42	G 1½	Rp ¼	90	147.5	191	26.5	11	62	6
5265.054	54	50	54	G 2	Rp ¼	90	169	231	21	13.5	78.5	6

Lieferprogramm Steckverbindungen

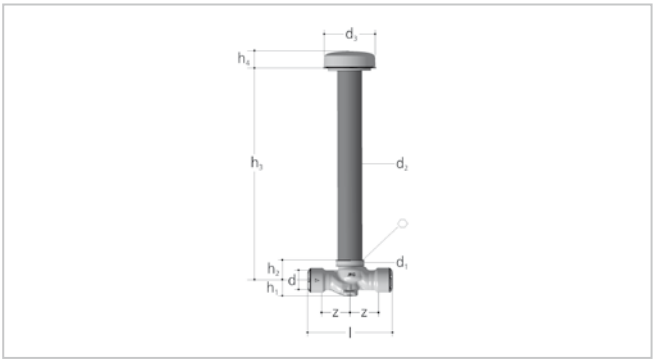

Unterputz-Geradsitzventil JRG LegioStop
mit Steckverbindung für Chromnickelstahlrohre (DVGW W541) und Kupferrohre (DIN EN 1057), PN10, mit totraumfreiem Oberteil JRG LegioStop, Gehäuse aus Rotguss, geschliffene, nichtsteigende Ventilstange und -sitz aus Chromnickelstahl, Dichtungen aus PDM, Schutzrohr aus Kunststoff, Handrad/Rosette aus Kunststoff verchromt, für Wasser bis 90°C. SVGW-registriert. Befestigungsset hinten, für Flansch siehe 5929.001, Befestigungsset vorne, für Schutzrohr siehe 5929.002.

Art. Nr.	GN	DN	d	d_1	d_2	d_3	h_1	h_2	h_3	h_4	l	z	⬡
5925.015	15	12	15	39	34	71	15	28	43-275	24	97	25	18
5925.018	18	15	18	39	34	71	18	28	43-275	24	111	26	18
5925.022	22	20	22	39	34	71	22	28	43-275	24	117	28	18
5925.028	28	25	28	39	34	71	27	28	43-275	24	143	30	18

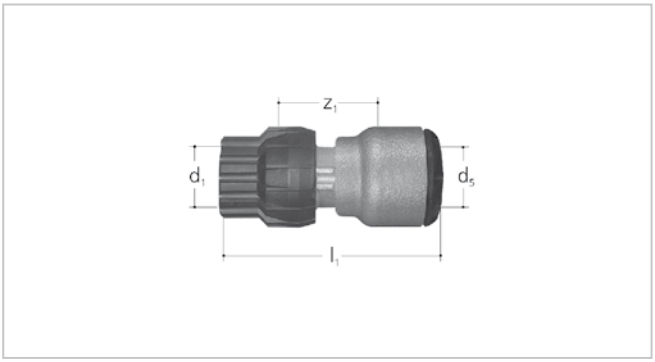

Übergang JRG Sanipex MT auf Steckverbindung
für Chromnickelstahlrohre (DVGW W541) und Kupferrohre (DIN EN 1057), PN 10, aus Rotguss, mit Überwurfmutter aus Kunststoff und Steckverbindung für Chromnickelstahlrohre und Kupferrohre, für Wasser bis 90°C.

Art. Nr.	d	DN	d_1	d_2	l_1	z_1						▱
4714.100	16-15	12	16	15	62	21						1
4714.104	20-18	15	20	18	76	24						1
4714.105	20-22	15	20	22	82	25						1
4714.106	26-22	20	26	22	75	15						1
4714.108	32-28	25	32	28	93	14						1
4714.110	40-35	32	40	35	107	16						1

Lieferprogramm Werkzeuge und Einzelteile

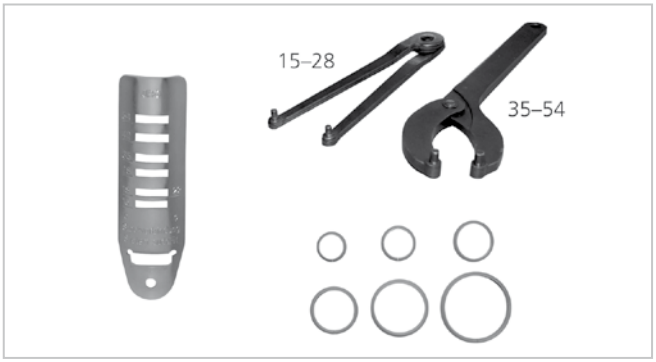

Werkzeug Ergänzungsset d15-54
bestehend aus:
8130.114 Einstecktiefenlehre d15-54
8130.150 Schlüssel d15-28
8130.152 Schlüssel d35-54
8135.0xx je 1 Kunststoffring rot d15, 18, 22, 28, 35, 42, 54

Art. Nr.	Dim	
8130.004	15-54	

Entgrater
für Chromnickelstahl- und Kupferrohre.

Art. Nr.	d	
8130.080	15-54	1

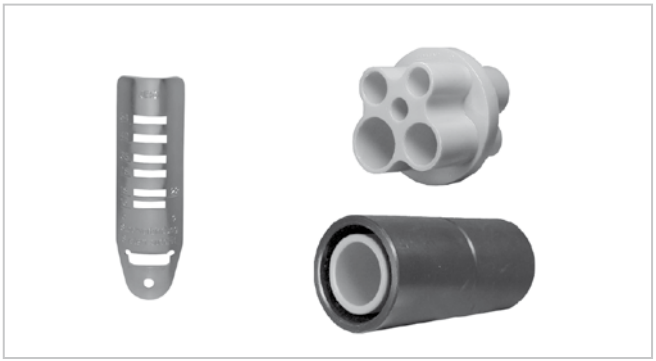

Einstecktiefenwerkzeug
aus Kunststoff, zum Ermitteln und Anzeichnen der Einstecktiefen, für Chromnickelstahl- und Kupferrohre.

Art. Nr.	d	
8130.110	15-28	1
8130.112	35-54	1
8130.114	15-54	1

Silikonfett für O-Ring
für Steckverbindung, Spezialschmierfett auf Silikonbasis mit PTFE.

Art. Nr.		
8130.090		1

Lieferprogramm Werkzeuge und Einzelteile

Schlüssel
aus Stahl, zum Anziehen und Lösen der Kunststoff-hülsen bei der Steckverbindung.

Art. Nr.	d	
8130.150	15-28	1
8130.152	35-54	1

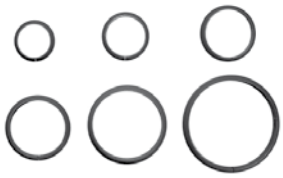

Rote Kunststoffringe
zum Lösen der Steckverbindung bei der Demontage. Diese Artikel werden nur als Verpackungseinheit geliefert und verrechnet.

Art. Nr.	d	
8135.015	15	2
8135.018	18	2
8135.022	22	2
8135.028	28	2
8135.035	35	2
8135.042	42	2
8135.054	54	2

Einzelteile-Set
bestehend aus:
O-Ring, Kunststoff-Distanzring, Edelstahl-Fixierring und Kunststoffhülse.

Art. Nr.	d	
8137.015	15	5
8137.018	18	5
8137.022	22	5
8137.028	28	5
8137.035	35	2
8137.042	42	2
8137.054	54	2

GF Piping Systems → weltweit für Sie da

Unsere Verkaufsgesellschaften und Vertreter
vor Ort bieten Ihnen Beratung in über 100 Ländern.

www.piping.georgfischer.com

Die technischen Daten sind unverbindlich.
Sie gelten nicht als zugesicherte Eigenschaften
oder als Beschaffenheits- oder Haltbarkeits-
garantien. Änderungen vorbehalten. Es gelten
unsere Allgemeinen Verkaufsbedingungen.

Adding Quality to People's Lives

Headquarter Building Technology
Georg Fischer JRG AG
4450 Sissach/Switzerland
Phone +41(0)61 975 22 22
info.jrg.ps@georgfischer.com
www.jrg.ch

Australia
George Fischer Pty Ltd
Riverwood NSW 2210 Australia
Phone +61(0)2 9502 8000
australia.ps@georgfischer.com
www.georgefischer.com.au

Austria
Georg Fischer
Rohrleitungssysteme GmbH
3130 Herzogenburg
Phone +43(0)2782 856 43-0
austria.ps@georgfischer.com
www.georgfischer.at

Georg Fischer Fittings GmbH
3160 Traisen
Phone +43 (0)2762 90300
fittings.ps@georgfischer.com

Belgium / Luxembourg
Georg Fischer NV/SA
1070 Bruxelles/Brüssel
Phone +32(0)2 556 40 20
be.ps@georgfischer.com
www.georgfischer.be

Brazil
George Fischer Ltda
04795-100 São Paulo
Phone +55(0)11 5687 1311
br.ps@georgfischer.com

China
Georg Fischer Piping Systems Ltd
Shanghai
Pudong, Shanghai 201319
Phone +86(0)21 58 13 33 33
china.ps@georgfischer.com
www.cn.piping.georgfischer.com

Denmark / Iceland
Georg Fischer A/S
2630 Taastrup
Phone +45 (0)70 22 19 75
info.dk.ps@georgfischer.com
www.georgfischer.dk

France
Georg Fischer SAS
95932 Roissy Charles de Gaulle Cedex
Phone +33(0)1 41 84 68 84
fr.ps@georgfischer.com
www.georgefischer.fr

Germany
Georg Fischer GmbH
73095 Albershausen
Phone +49(0)7161 302-0
info.de.ps@georgfischer.com
www.georgfischer.de

Georg Fischer GmbH
86633 Neuburg/Donau
Phone +49(0)8431 5817-0
info.jrg.ps@georgfischer.com
www.jrg.de

India
Georg Fischer Piping Systems Ltd
400 076 Mumbai
Phone +91 224007 2001
in.ps@georgfischer.com
www.georgfischer.in

Italy
Georg Fischer S.p.A.
20063 Cernusco S/N (MI)
Phone +3902 921 861
it.ps@georgfischer.com
www.georgfischer.it

Korea
Georg Fischer Piping Systems
Guro-3 dong, Guro-gu, Seoul, Korea
Phone +82(0)2 2081 1450
Fax +82(0)2 2081 1453
kor.ps@georgfischer.com

Middle East
George Fischer Piping Systems
Dubai, United Arab Emirates
Phone +971 4 289 49 60
info.export@georgfischer.com
www.export.georgfischer.com

Netherlands
Georg Fischer N.V.
8161 PA Epe
Phone +31(0)578 678 222
nl.ps@georgfischer.com
www.georgfischer.nl

Norway
Georg Fischer AS
1351 Rud
Phone +47(0)67 18 29 00
no.ps@georgfischer.com
www.georgfischer.no

Russia
Georg Fischer Piping Systems
Moscow 125047
Phone +7 495 258 60 80
ru.ps@georgfischer.com
www.georgfischer.ru

Singapore
George Fischer Pte Ltd
528 872 Singapore
Phone +65(0)67 47 06 11
sgp.ps@georgfischer.com
www.georgefischer.com.sg

Spain / Portugal
Georg Fischer S.A.
280046 Madrid
Phone +34(0)91 781 98 90
es.ps@georgfischer.com
www.georgfischer.es

Sweden / Finland
Georg Fischer AB
12523 Älvsjö-Stockholm
Phone +46(0)8 506 775 00
info.se.ps@georgfischer.com
www.georgfischer.se

Switzerland
Georg Fischer
Rohrleitungssysteme (Schweiz) AG
8201 Schaffhausen
Phone +41(0)52 631 30 26
ch.ps@georgfischer.com
www.piping.georgfischer.ch

Georg Fischer JRG SA
6962 Viganello/Lugano
Phone +41(0)91 972 26 26
ti.jrg.ps@georgfischer.com
www.jrg.ch

United Kingdom / Ireland
George Fischer Sales Limited
Coventry, CV2 2ST
Phone +44(0)2476 535 535
uk.ps@georgfischer.com
www.georgefischer.co.uk

International
Georg Fischer
Piping Systems (Switzerland) Ltd.
8201 Schaffhausen/Switzerland
Phone +41(0)52 631 30 03
Fax +41(0)52 631 28 93
info.export@georgfischer.com
www.export.georgfischer.com

+GF+

GEORG FISCHER
PIPING SYSTEMS

I-Nr. 37 244 00 / 6 / 7.10 / SMS