Einbauvorschriften, Bedienungs- und Wartungsanleitung

Directives de montage, mode d'emploi et instruction de maintenance

Istruzioni d'uso e manutenzione

Operating and maintenance instructions

7306.080

JRG Probeentnahmeventil
Robinet de prélèvement JRG
Valvola di prelievo campioni JRG
JRG sampling valve

D 2 – 6
F 7 – 12
I 13 – 18
E 19 – 24

+GF+ JRG

Bedienungs- und Wartungsanleitung

Bitte lesen Sie die vorliegende Bedienungs- und Wartungsanleitung aufmerksam durch. Die eingesetzten Symbole bedeuten:

Gefahr
Dieses Symbol weist auf ein hohes Verletzungsrisiko für Personen hin. Die Sicherheitshinweise müssen beachtet werden.

Warnung
Dieses Symbol weist auf eine Information hin, deren Nichtbeachtung zu umfangreichen Sachschäden führen kann. Die Sicherheitshinweise sind zu beachten.

Hinweis
Dieses Symbol weist auf eine Information hin, die wichtige Angaben hinsichtlich der Verwendung enthält.
Das Nichtbefolgen kann zu Störungen führen.

Einleitung

Das Probeentnahmeventil dient zur Entnahme von Wasserproben für chemische und mikrobiologische Analysen gemäss den einschlägigen Normen und Richtlinien.

Technische Daten

- G¼" Gewindeanschluss
- Ventilkörper aus Rotguss
- Auslaufbogen ∅ 8 mm aus Edelstahl, zur Desinfektion beflammbar
- Betätigung mit Sechskantschlüssel (SW 5)
- Metallisch dichtend

Einsatzbereich

Medium:	Trinkwasser
Betriebstemperatur:	T_{min} 5°C bis T_{max} 90°C
Betriebsdruck:	p_{max} 10 bar
Montage:	Lageunabhängig

Funktion

Da das Probeentnahmeventil metallisch dichtend ist, kann es beflammt werden.
Somit kann eine fachgerechte Probeentnahme durchgeführt werden.

Wartung
Das Probeentnahmeventil ist weitgehend wartungsfrei.

Montage
Um die Ausrichtung des Ventils vor Ort zu vereinfachen, wird dieses lose vormontiert ausgeliefert. Für die Montage ist folgendes Werkzeug erforderlich: Maulschlüssel SW 18 und SW 14 sowie Sechskantschlüssel SW 5 (beiliegend). Die Abdichtung des Probeentnahmeventils ist passend zum JRG LegioStop Programm.

STOP

Die Installation ist vor der Montage des Ventils druckfrei zu machen und ggf. zu entleeren. Nach dem Einbau des Ventils und vor der Inbetriebnahme der Installation ist sicher zu stellen, dass das Ventil geschlossen ist.

1. Verschlusszapfen oder Entleerventil der Armatur demontieren.
2. Ventilkörper des Probeentnahmeventils montieren, ausrichten und festziehen.
3. Auslaufbogen mit Klemmverschraubung montieren, ausrichten und festziehen.

Bedienung
Um eine einwandfreie Probeentnahme zu gewähren, hat diese durch qualifiziertes Personal nach den geltenden Normen und Richtlinien zu erfolgen.

Nach dem Absperren ist eine Nachlaufzeit vorhanden, da sich der Auslaufbogen vollständig entleert.

STOP

Nach dem Beflammen besteht Verbrennungsgefahr an metallischen Teilen.

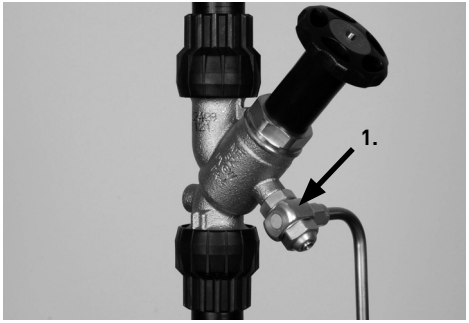

1. Temperatur-Indikator am Probeentnahmeventil anbringen. Die Oberfläche muss staub- und fettfrei sein. Die Temperatur-Indikatoren dienen dazu, dass das Probeentnahmeventil die Voraussetzungen erfüllt, eine einwandfreie Probeentnahme zu gewährleisten.

☞ Dem Probeentnahmeventil liegen vier Temperatur-Indikatoren bei. Diese sind für den einmaligen Gebrauch konzipiert und müssen, wenn sie bereits schwarz sind, vor der Beflammung ersetzt werden. Diese sind selbstklebend und vier Jahre haltbar (ab Herstelldatum, siehe Beschreibung zu den Temperatur-Indikatoren).

2. Auslaufbogen bis zum Probeentnahmeventil vorsichtig beflammen, bis der Temperatur-Indikator auf Schwarz umschlägt.

⚠ Ein übermässiges Beflammen kann Schäden an Dichtstellen, dem Absperrventil und der Installation zur Folge haben.

3. Probeentnahme erfolgt gemäss den einschlägigen Normen und Richtlinien.

Masse

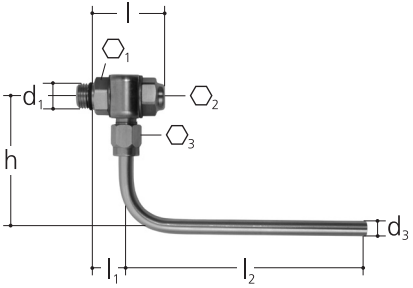

d_1	d_3	l	l_1	l_2	h	⬡1	⬡2	⬡3
R ¼"	8	35	16	125	65	18	5	14

Einzelkomponenten

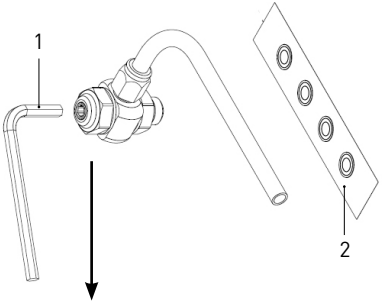

1	Sechskantschlüssel SW 5	Stahl	11 103 60
2	Temperatur-Indikatoren T_{max} 79°C (4 Stk.)	Kunststoff	11 103 64
3	Auslaufrohr	Inox	11 103 58
4	Überwurfmutter	Messing	11 103 56
5	Quetschring	Messing	11 103 57
6	O-Ring	EPDM	09 814 12
7	Ventilgehäuse	Rotguss	*
8	Dichtung	Kupfer	09 236 05
9	Auslaufgehäuse	Rotguss	*
10	Oberteilmutter	Rotguss	*
11	Spindel	Rotguss	*
12	Dichtung	Grafit	*

* Nicht als Einzelteil verfügbar!

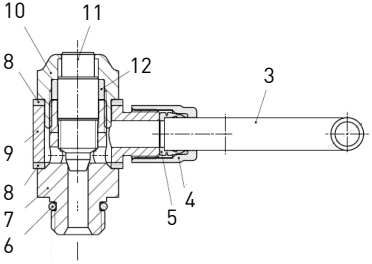

Die Einbauvorschriften, Bedienungs- und Wartungsanleitung sind mit dem Sechskantschlüssel und den Temperatur-Indikatoren bei der Übergabe der Anlage dem Betreiber abzugeben.

7306.080
Robinet de prélèvement JRG

Directives de montage, mode d'emploi
et instruction de maintenance

F 7 – 12

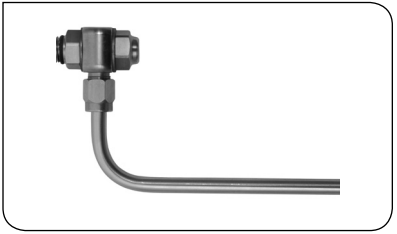

+GF+ JRG

Mode d'emploi et instruction de maintenance

Veuillez lire attentivement le présent mode d'emploi et l'instruction de maintenance.
Les symboles utilisés signifient:

Danger
Ce symbole indique un risque accru de blessure pour les personnes.
Il convient d'observer les consignes de sécurité.

Avertissement
Ce symbole renvoie à une information importante dont le non-respect pourrait entraîner des dommages matériels importants. Il convient d'observer les consignes de sécurité.

Remarque
Ce symbole renvoie à une information contenant des indications importantes en matière d'utilisation du système.
Son non-respect pourrait entraîner des dérangements.

Introduction

Le robinet de prélèvement est conçu pour prélever des échantillons d'eau en vue d'en analyser les paramètres chimiques et microbiologiques en fonction des normes et des directives en vigueur.

Fiche technique

- Raccord fileté G¼"
- Corps du robinet en bronze
- Coude d'évacuation ∅ 8 mm en acier inoxydable, stérilisation à la flamme pour la désinfection
- Actionnement avec clé mâle à six pans (SW 5)
- Etanchéité métallique

Champ d'application

Fluide:	eau potable
Température de service:	T_{min} 5°C à T_{max} 90°C
Pression de service:	p_{max} 10 bar
Montage:	position indépendante

Fonction

Etant donné que le robinet de prélèvement bénéficie d'une étanchéité métallique, il peut être stérilisé à la flamme. Un prélèvement d'échantillon approprié peut de ce fait être réalisé.

Maintenance
Le robinet de prélèvement est exempt de maintenance.

Montage
Dans le but de faciliter l'orientation du robinet sur place, celui-ci sera livré en pièces détachées pré-montées. Le montage nécessite l'outillage suivant: clés à molette SW 18 et SW 14, ainsi que clé mâle à six pans SW 5 (annexée). L'étanchéité du robinet de prélèvement est adaptée au programme JRG LegioStop.

STOP

Avant le montage, il convient de mettre l'installation hors pression et le cas échéant de la vidanger.
Après le montage du robinet et avant la mise en service de l'installation, il convient de s'assurer que le robinet est bien fermé.

1. Démonter le bouchon de fermeture ou le robinet de vidange de la robinetterie.
2. Monter le corps du robinet de prélèvement, ajuster et serrer.
3. Monter le coude d'évacuation à l'aide de l'écrou de serrage, ajuster et serrer.

Utilisation
Dans le but de garantir un prélèvement d'échantillon irréprochable, celui-ci sera exclusivement confié à un personnel qualifié et réalisé conformément aux normes et directives en vigueur.

Etant donné que le coude d'évacuation se vide intégralement, une période de temporisation s'installe après l'arrêt.

STOP

Après la stérilisation à la flamme, un risque de brûlure subsiste sur les parties métalliques.

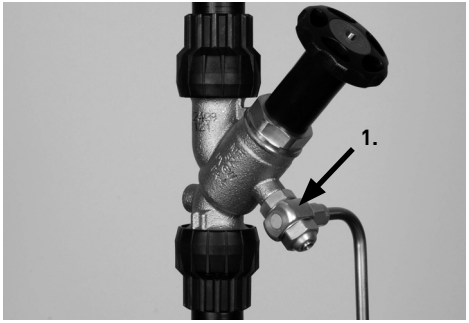

1. Poser l'indicateur de température sur le robinet de prélèvement. La surface doit être exempte de poussière et de graisse. Les indicateurs de température servent à assurer que le robinet de prélèvement satisfait aux exigences nécessaires à un prélèvement d'échantillon irréprochable.

☞ Quatre indicateurs de température sont annexés au robinet de prélèvement. Ceux-ci sont conçus pour une seule utilisation et doivent, lorsqu'ils sont de couleur noire, être remplacés avant la stérilisation à la flamme. Ceux-ci sont autocollants et uniquement conservables pendant quatre ans (dès la date de fabrication, voir description inhérente aux indicateurs de température).

2. Stériliser à la flamme le coude d'évacuation jusqu'au robinet de prélèvement avec précaution, jusqu'à ce que l'indicateur de température passe au noir.

⚠ Une stérilisation à la flamme excessive peut provoquer des dommages à l'étanchéité, au robinet d'arrêt et à l'installation.

3. Le prélèvement d'échantillon s'effectue en fonction des normes et des directives en vigueur.

Cotes

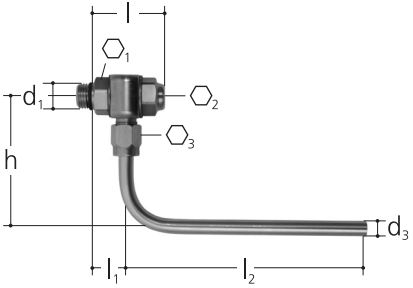

d_1	d_3	l	l_1	l_2	h	⬡1	⬡2	⬡3
R ¼"	8	35	16	125	65	18	5	14

Composants

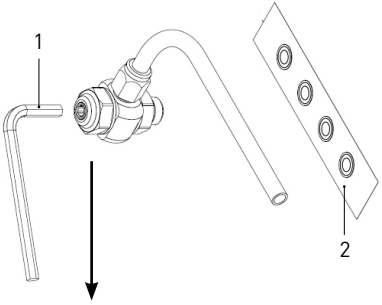

1	Clé mâle à six pans SW 5	Acier	11 103 60
2	Indicateurs de température T_{max} 79°C (4 pcs.)	Mat. synth.	11 103 64
3	Tube d'évacuation	Inox	11 103 58
4	Ecrou de serrage	Laiton	11 103 56
5	Anneau de compression	Laiton	11 103 57
6	Joint torique	EPDM	09 814 12
7	Corps du robinet	Bronze	*
8	Joint	Cuivre	09 236 05
9	Boîtier d'évacuation	Bronze	*
10	Ecrou de la partie supérieure	Bronze	*
11	Tige	Bronze	*
12	Joint	Graphite	*

* Pas disponible en pièce détachée!

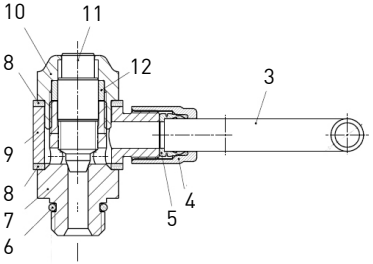

Lors de la remise de l'installation à l'exploitant, il convient de lui remettre les directives de montage, le mode d'emploi et l'instruction de maintenance avec la clé mâle à six pans et les indicateurs de température.

7306.080
Valvola di prelievo campioni JRG

Istruzioni d'uso e manutenzione

I 13 – 18

+GF+ JRG

Istruzioni d'uso e manutenzione

Leggere attentamente queste istruzioni d'uso e manutenzione.
I simboli usati hanno il seguente significato:

Pericolo
Questo simbolo segnala un elevato rischio di lesione per le persone.
Si devono osservare le avvertenze di sicurezza.

Attenzione
Questo simbolo si riferisce ad un'informazione, la cui inosservanza può causare gravi danni materiali.
Si devono osservare le avvertenze di sicurezza.

Avvertenza
Questo simbolo si riferisce ad un'informazione contenente indicazioni d'uso importanti. Il mancato rispetto può causare guasti.

Premessa

La valvola di prelievo campioni serve a prelevare campioni d'acqua per analisi chimiche e microbiologiche in conformità alle norme e direttive in materia.

Dati tecnici

- Raccordo filettato G ¼"
- Corpo valvola in bronzo
- Gomito di scarico ∅ 8 mm in acciaio inox che può essere fiammato per disinfezione
- Azionamento con chiave esagonale (apertura della chiave 5)
- Guarnizione di tenuta metallica

Campo d'impiego

Fluido:	acqua potabile
Temperatura di esercizio:	da min. 5°C a max. 90°C
Pressione di esercizio:	max. 10 bar
Montaggio:	posizionamento indipendente

Funzionamento

Poiché la valvola di prelievo campioni è dotata di una guarnizione di tenuta metallica, è possibile fiammarla. In tal modo, è possibile prelevare campioni a regola d'arte.

Manutenzione
La valvola di prelievo campioni è praticamente esente da manutenzione.

Montaggio
Per facilitare la regolazione della valvola sul posto, essa viene fornita premontata senza serraggio. Per il montaggio, è necessario i seguenti utensili: chiavi fisse con apertura da 18 e 14, come pure chiave esagonale con apertura 5 (in dotazione). L'ermeticità della valvola di prelievo campioni è adatta alla gamma LegioStop JRG.

STOP

Prima d'installare la valvola, è necessario azzerare la pressione nell'impianto ed eventualmente svuotarlo.
Dopo l'installazione della valvola e prima di mettere in funzione l'impianto, accertarsi che la valvola sia chiusa.

1. Smontare il tappo di chiusura o la valvola di scarico del rubinetto.
2. Montare il corpo della valvola di prelievo campioni, regolarlo e serrarlo.
3. Montare il gomito di scarico con raccordo di fissaggio, regolarlo e serrarlo.

Impiego
Per garantire il perfetto prelievo di campioni, lo stesso deve essere effettuato da personale qualificato, secondo le norme e direttive vigenti.

Dopo la chiusura, si ha un ulteriore periodo di funzionamento perché il gomito di scarico si svuota completamente.

STOP

Dopo la fiammatura, vi è pericolo di scottature per contatto con parti metalliche.

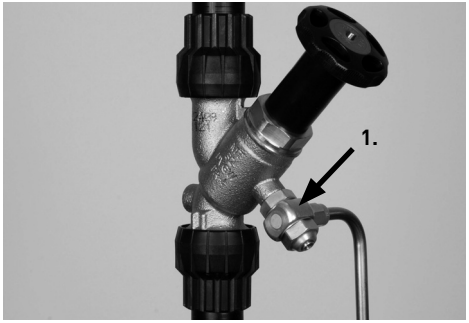

1. Montare l'indicatore di temperatura sulla valvola di prelievo campioni. La superficie deve essere esente da polvere e grasso. Gli indicatori di temperatura servono ad assicurare che la valvola di prelievo campioni soddisfi i requisiti per garantire il perfetto prelievo di campioni.

☞ La valvola di prelievo campioni ha in dotazione quattro indicatori di temperatura. Essi sono progettati per essere usati una sola volta e quando sono già anneriti devono essere sostituiti prima della fiammatura. Detti indicatori sono autoadesivi e durano soltanto quattro anni (a partire dalla data di fabbricazione, vedi descrizione degli indicatori di temperatura).

2. Fiammare con cautela il gomito di scarico fino alla valvola di prelievo campioni, finché l'indicatore di temperatura diventa nero.

⚠ La fiammatura eccessiva può causare danni nei punti di tenuta, alla valvola di intercettazione ed all'impianto.

3. Il prelievo campioni viene effettuato in conformità alle norme e direttive in materia.

Dimensioni

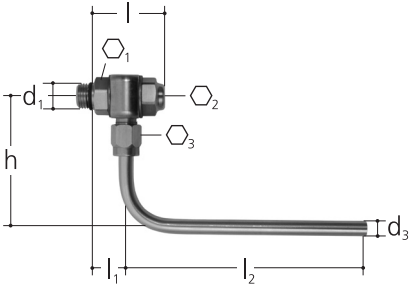

d_1	d_3	l	l_1	l_2	h	$\hexagon_1$	$\hexagon_2$	$\hexagon_3$
R ¼"	8	35	16	125	65	18	5	14

Singoli componenti

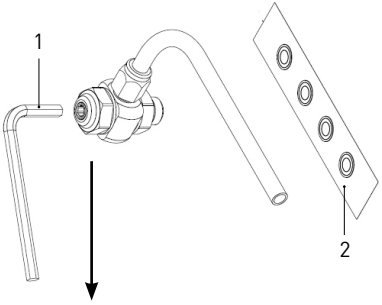

1	Chiave esagonale con apertura 5	acciaio	11 103 60
2	Indicatori di temperatura, t_{max} 79° C (4 pz.)	plastica	11 103 64
3	Tubo di scarico	inox	11 103 58
4	Dado per raccordi	ottone	11 103 56
5	Anello a pressione	ottone	11 103 57
6	O-Ring	EPDM	09 814 12
7	Corpo valvola	bronzo	*
8	Guarnizione	rame	09 236 05
9	Elemento scarico	bronzo	*
10	Dado parte superiore	bronzo	*
11	Stelo	bronzo	*
12	Guarnizione	grafite	*

* Non disponibile come pezzo singolo!

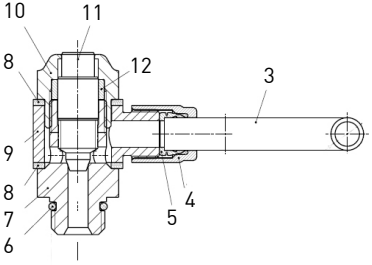

Le istruzioni di montaggio, d'uso e manutenzione devono essere consegnate all'utente assieme alla chiave esagonale ed agli indicatori di temperatura all'atto della consegna dell'impianto.

Operating and maintenance instructions

7306.080
JRG sampling valve

E 19 – 24

+GF+ JRG

Operation and maintenance instructions

Please carefully read the following instructions for operation and maintenance.
The symbols used stand for:

Danger
This symbol indicates a high injury risk. Instructions must be observed.

Warning
This symbol indicates information the non-observance of which may cause substantial damages to property. Warnings must be observed.

Indication
This symbol indicates information which provides important operation instructions. Non-observance may generate malfunctions.

Introduction

The sampling valve is designated to sample water for chemical and microbiological analyses according to applicable standards and guidelines.

Technical specifications

- G¼" threads
- valve body made of gunmetal
- outlet bend ∅ 8 mm made of stainless steel, suitable for flame treatment for disinfection purposes
- operated with hexagon spanner (SW 5)
- metallically sealing

Field of application

Medium:	drinking water
Operating temperature:	T_{min} 5°C to T_{max} 90°C
Operating pressure:	p_{max} 10 bar
Installation:	variable positions

Function

Since the sampling valve is metallically sealing, it can be exposed to flame treatment.
Thus a professional sampling is secured.

Maintenance
The sampling valve is largely maintenance free.

Installation
To facilitate positioning the valve on site, it is supplied partly pre-assembled.
The following tools are required for installation: Open-ended spanners SW 18 and SW 14, as well as hexagon spanner SW 5 (enclosed). Sealing of the sampling valve according to JRG LegioStop Program.

STOP

Before mounting the valve, the complete installation has to be depressurized and, if necessary, emptied. After installation and before commissioning the valve must be closed.

1. Dismount sealing stud or purging valve of the installation.
2. Assemble, align and tighten the body of the sampling valve.
3. Assemble, align and tighten the outlet bend with compression fitting.

Operation
To guarantee a flawless sampling, the whole procedure must be executed according to applicable standards and guidelines by qualified personnel.

After closing the valve a certain rundown time has to be considered as the outlet bend is not emptied completely.

STOP

After flame treatment the metal parts may cause burns.

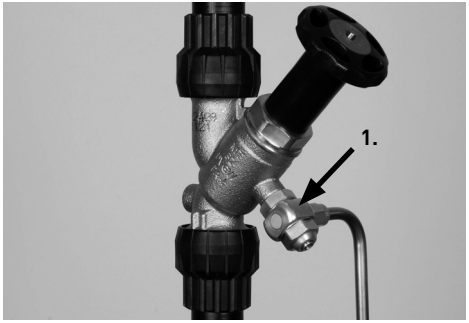

1. Apply the temperature indicator to the sampling valve. The surface has to be free of dust and grease. The temperature indicators will provide the required conditions to secure a flawless sampling by the sampling valve.

☞ The sampling valve comes with four temperature indicators. These are designed for one-time use and have to be replaced, if already blackened, before flame treatment. The indicators are self-adhesive and can only be used within a period of four years (from manufactory date, see description of temperature indicators).

2. Carefully apply a flame between the outlet bend and the sampling valve until the temperature indicator blackens.

⚠ Excessive application of flame may cause damages to the sealing sites, the lock valve and the installation.

3. Sampling is done according to applicable standards and guidelines.

Dimensions

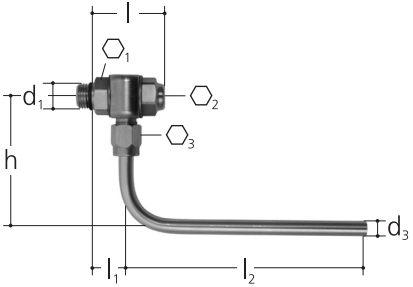

d_1	d_3	l	l_1	l_2	h	⬡1	⬡2	⬡3
R ¼"	8	35	16	125	65	18	5	14

Components

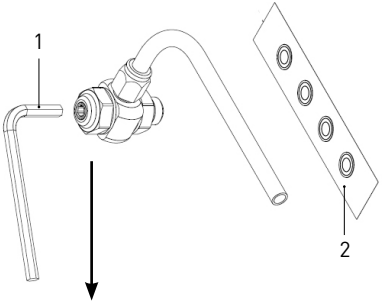

1	hexagon spanner SW 5	steel	11 103 60
2	temperature indicators T_{max} 79°C (4 pieces)	plastics	11 103 64
3	outlet pipe	inox	11 103 58
4	coupling nut	brass	11 103 56
5	washer	brass	11 103 57
6	o-ring	EPDM	09 814 12
7	valve body	gunmetal	*
8	seal	copper	09 236 05
9	outlet section	gunmetal	*
10	top section nut	gunmetal	*
11	spindle	gunmetal	*
12	seal	graphite	*

* Not available as individual component!

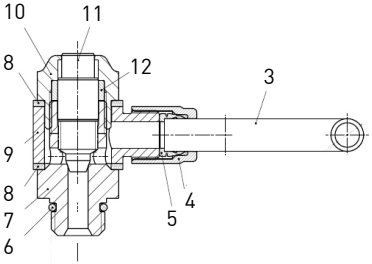

Installation, operation and maintenance instructions as well as hexagon spanner and temperature indicators are handed over to the operator on delivery.

Georg Fischer JRG AG
Hauptstrasse 130
CH-4450 Sissach
Phone +41 (0)61 975 22 22, Fax +41 (0)61 975 22 00
www.jrg.ch, info@jrg.ch

Georg Fischer JRG SA
Via Boscioro 20
CH-6962 Viganello/Lugano
Phone +41 (0)91 972 26 26, Fax +41 (0)91 972 26 27
www.jrg.ch, jrg.ti@jrg.ch

Georg Fischer JRG GmbH
Nördliche Grünauerstrasse 65
D-86633 Neuburg/Donau
Phone +49 (0)8431 5817-0, Fax +49 (0)8431 5817-20
www.jrg.de, info@jrg.de

Georg Fischer JRG GmbH
Stadlauer Strasse 39A
A-1220 Wien
Phone +43 (0)1 310 39 98-0, Fax +43 (0)1 310 39 98-75
www.jrg.at, info@jrg.at

Einbaudatum: Date de montage: Data d'installazione: Built-in date:

Ihr Installateur: Votre installateur: Il vostro installatore: Your plumber:

Ident. Nr. 11 103 61 / 1.2 / SMS / 10.09 / ©Georg Fischer JRG AG

+GF+ JRG